IMPORTANT :
TOUJOURS LAISSER CE MANUAL AU PROPRIÉTAIRE

PACIFIC ENERGY

NO DE SÉRIE #

MANUEL D'INSTALLATION ET MODE D'EMPLOI

CONSIGNES DE SÉCURITÉ

Une mauvaise installation de ce poêle peut causer un incendie résidentiel. Pour votre sécurité, suivre les directives d'installation. Consulter le directeur du bâtiment local ou l'officier des incendies pour connaître les restrictions et les inspections d'installation requises dans votre secteur

LISTÉ sous et TESTÉ selon les normes CAN/ULC S627 et UL 1482
Conforme aux normes étasuniennes d'émission de poussières Environmental Protection Agency's May 2015 Particulate Emission Standards.

MODÈLE : ALT 1.2

ETL LISTED C US Intertek

Wood Energy Technical Training
www.wettinc.ca

Association Professionnelle Chauffage APC

Table des Matières

Étiquette Signalétique 3
Efficacité et rendement calorifique (Btu) 3
Sécurité 4
Fumée de cheminée et formation de créosote 4
Feu de cheminée 4
Si un feu de cheminée se déclare 4
Comment éviter un feu de cheminée 5
Mode d'emploi 5
Choix du bois 5
NE PAS UTILISER CES MATÉRIAUX 5
Comment vérifier le bois 6
Allumer un feu 6
Durcissement de la peinture de finition 6
Mode d'emploi normal 6
Démarrer le poêle après un feu de longue durée ou pour la nuit 7
Surchauffe 7
Tirage adéquat 7
Enlèvement de la Cendre 7
Entretien 8
Élimination des Cendres 8
Démontage du déflecteur 9
Entretien Préventif 9
Vérification hebdomadaire 9
Vérification mensuelle 9
Durant le nettoyage du système de la cheminée 9
Ventilateur: 9
Assemblage 10
Retirer le foyer de la caisse de livraison 10
Installation des pattes en fer forgé 10
Configuration du collier de conduit 11
Ventilateur Optionnel 12
Protection du Plancher 12
Installation 13
Dégagements 13
Cheminée et Raccordement 14
Conduit d'évent à cloison double 14
Conduit d'évent à cloison simple 14
Installation de la Cheminée 16
Montage Dans Un Foyer Existant 17
Exigences additionnelles pour l'installation dans une maison mobile 17
Dégagements 17
Air de Combustion 18
Dépannage 19
Pièces de rechange - ALT 1.2 20
Directives d'installation des briques ALDERLEA 1.2 21
Information sur la garantie 22
Couverture de garantie à vie limitée (10 ans) 22
Garantie complète de 3 ans 22
Conditions: 22
Exclusions 22

AVERTISSEMENT

UNE VITRE CHAUDE PEUT CAUSER DES BRÛLURES.
NE TOUCHEZ PAS UNE VITRE NON REFROIDIE.
NE LAISSEZ JAMAIS UN ENFANT TOUCHER LA VITRE.

Étiquette Signalétique

CONSERVER CES DIRECTIVES

CE MANUEL CONTIENT LES DIRECTIVES D'INSTALLATION ET LE MODE D'EMPLOI DU POÊLE AU BOIS AUTOPORTANT ALT 1.2 DE PACIFIC ENERGY.

SOUS DES CONDITIONS DE TEST SPÉCIFIQUES, LE RENDEMENT OBSERVÉ DE CE POÊLE SE TROUVE DANS LA PLAGE DE PUISSANCE CALORIFIQUE ENTRE 13,500 ET 27,000 BTU/H.

CONSIGNE DE SÉCURITÉ : UNE MAUVAISE INSTALLATION DE CE POÊLE PEUT CAUSER UN INCENDIE RÉSIDENTIEL. POUR VOTRE SÉCURITÉ, SUIVRE LES DIRECTIVES D'INSTALLATION. CONSULTER LE DIRECTEUR DU BÂTIMENT LOCAL OU L'OFFICIER DES INCENDIES POUR CONNAÎTRE LES RESTRICTIONS ET LES INSPECTIONS D'INSTALLATION REQUISES DANS VOTRE SECTEUR.

LIRE CE MANUEL EN ENTIER AVANT L'INSTALLATION ET L'UTILISATION DE VOTRE NOUVEL APPAREIL DE CHAUFFAGE. LORSQUE LES DIRECTIVES NE SONT PAS SUIVIES, DES DOMMAGES MATÉRIELS ET DES BLESSURES PEUVENT SURVENIR OU MÊME DES PERTES DE VIE.

Efficacité et rendement calorifique (Btu)

Niveau d'émission certifié EPA	2.6 grammes à l'heure
Pouvoir calorifique minimale - efficacité testée 1	80.4%
Pouvoir calorifique maximale - efficacité testée 2	74.4%
Rendement calorifique EPA 3	13.500-27,000 btu/hr
Longueur maximale des buches	43 cm (17 po)
Longueur idéale des buches	40 cm (16 po)
Combustible	Bois de corde séché

1 Poids moyen du pouvoir calorifique minimal (LHV) testé selon la procédure CSA B415 de la performance des appareils de chauffage au combustible solide. Dans ce test (LHV), on considère que l'humidité est déjà sous forme de vapeur. Il n'y a donc pas de perte d'énergie.
2 Poids moyen du pouvoir calorifique maximal (HHV) testé selon la procédure CSA B415 de la performance des appareils de chauffage au combustible solide. Dans ce test (HHV), l'énergie nécessaire à transformer l'humidité contenue dans le combustible est présente.
3 La plage de rendement est basée sur l'efficacité selon le test de rendement CSA pour les appareils au combustible solide et la vitesse de combustion est basée sur les tests à basse et haute températures EPA avec du bois d'œuvre en sapin de Douglas.

Vous apprendrez les meilleurs réglages pour une combustion adéquate et efficace avec l'expérience. Souvenez-vous que le réglage de l'entrée d'air dépend de facteurs comme le type de bois, la température extérieure, la grosseur de la cheminée et les conditions météorologiques. Avec la pratique, vous utiliserez votre appareil de chauffage avec compétence et il procurera le rendement pour lequel il a été conçu.

Fumée de cheminée et formation de créosote

Lorsque le bois brule lentement, il produit du goudron et autres vapeurs organiques qui forment la créosote en s'associant à l'humidité extraite. La vapeur de créosote se condense sur la surface relativement froide de la cheminée lorsque la combustion est lente. Il s'en suit une accumulation de créosote sur la paroi du conduit. Lorsque la créosote s'enflamme, elle produit un feu extrêmement chaud. La cheminée et ses raccordements devraient être inspectés régulièrement (une période de deux mois au plus) durant l'usage intensif pour vérifier l'accumulation de créosote. Si l'épaisseur de la créosote accumulée atteint 3 mm ou plus, la créosote devrait être éliminée pour éviter un feu de cheminée.

1. La densité la plus haute de fumée et d'émission de poussières se produisent lorsqu'une grande quantité de bois est ajoutée sur le charbon ardent et l'entrée d'air est fermée. Le bois chauffé produit de la fumée, mais sans suffisamment d'air, la fumée ne brule pas. Pour obtenir de la combustion sans fumée, la quantité de combustible doit être petite, deux ou trois buches à la fois ou 1/4 à 1/2 de l'espace de charge disponible. L'entrée d'air doit aussi être relativement ouverte surtout durant les premières 10 à 30 minutes suivant chaque remplissage alors que les réactions qui génèrent le plus de fumée se produisent. Après 30 minutes environ, le clapet de l'entrée d'air peut être réglé pour considérablement restreindre l'entrée d'air sans pour autant provoquer beaucoup de fumée. Le charbon de bois produit très peu de fumée qui cause la créosote.

2. Plus la surface du chemin de la fumée est froide, plus la condensation de créosote se formera. Le bois humide ou vert est un grand contributeur dans la formation de créosote car l'humidité qui s'échappe et bout refroidit le feu et empêche le goudron et les gaz de s'enflammer. Il s'en suit une fumée dense et une mauvaise combustion. Cette fumée saturée d'humidité refroidit le conduit de la cheminée aggravant le problème en créant une situation idéale pour la condensation.

3. En résumé, il y aura toujours formation plus ou moins importante de créosote et il suffit d'apprendre à faire avec. La meilleure solution sera de faire des inspections et des nettoyages réguliers. L'utilisation de bois de corde sec et une bonne quantité d'air pour la combustion minimiseront la fumée désagréable et l'accumulation de créosote.

Feu de cheminée

Une accumulation excessive de créosote cause le feu de cheminée. Les feux de cheminée sont dangereux. La température à l'intérieur de la cheminée peut atteindre 1 100 °C (2 000 °F), beaucoup plus élevée que la normale sur la paroi interne, mais aussi la surface externe de la cheminée. Il est alors possible que les matériaux combustibles autour de la cheminée ou qui la touchent prennent en feu. Un dégagement adéquat des matériaux combustibles est très important lorsqu'il y a feu de cheminée.

Les feux de cheminée sont facilement détectés car les caractéristiques suivantes y sont souvent associées :

- Des flammes ou des étincelles à la sortie de la cheminée sur le toit.
- Un grondement et/ou la cheminée qui vibre.

Si un feu de cheminée se déclare

1. Préparer l'évacuation pour assurer la sécurité de toutes les personnes. Avoir un plan d'évacuation que toutes les personnes comprennent. Avoir un point de ralliement pour tout le monde.

2. Fermer le clapet d'entrée d'air au poêle.

3. Appeler le service des incendies local. Avoir un extincteur sur place. Communiquer avec les autorités des incendies de votre municipalité ou votre province pour obtenir plus d'information sur la façon de faire face à un feu de cheminée. Un plan clair et entendu pour faire face à un feu de foyer est primordial.

4. Lorsque le feu de cheminée est éteint, la cheminée doit être inspectée pour la présence de fissures et dommages par le stress puis nettoyée avant la prochaine utilisation du poêle. Vérifier aussi la condition des matériaux combustibles autour de la cheminée et sur le toit.

- Ces tâches devraient être exécutées par un installateur compétent ou agréé (certificat du Programme de formation technique en énergie du bois (WETT) au Canada ou le Hearth Education Foundation (HEARTH) au États-Unis).

Comment éviter un feu de cheminée

Le feu de cheminée peut être évité par les deux méthodes suivantes:

1. Empêcher l'accumulation de créosote au point où elle pourrait causer un important feu de cheminée.

2. Ne pas bruler des combustibles dans le poêle qui pourraient causer un feu de cheminée. Les feux des combustibles suivants atteignent une température très élevée : des ordures ménagères, du carton, des branches de sapin de Noël ou même du bois ordinaire (par ex. une grande quantité de bois déposée sur un lit de charbon ardent qui réduit le volume d'air dans la chambre de combustion).

REMARQUE : NOUS RECOMMANDONS FORTEMENT L'INSTALLATION DE DÉTECTEURS DE FUMÉE ET DE MONOXIDE DE CARBONE À L'ENDROIT OÙ LE POÊLE SERA INSTALLÉ.

Si les détecteurs sont déjà présents, ils pourraient être déclenchés plus souvent avec l'installation du nouveau poêle. Il peut s'agir de l'action de durcissement de la peinture du poêle ou les émanations accidentelles si la porte du poêle est laissée ouverte. Ne pas débrancher les détecteurs.

Mode d'emploi

ATTENTION: Ne jamais employer de l'essence, du combustible à lampe, du kérosène, des produits d'allumage de charbon de bois ou autre liquide combustible de ce genre pour démarrer ou faire « repartir » un feu dans ce poêle. Garder de tels produits très éloignés de l'appareil lorsqu'il fonctionne.

ATTENTION : Brulant lorsqu'allumé. Éloigner les enfants et garder les vêtements et les meubles à l'écart. Peut causer des brûlures de la peau

Votre poêle PACIFIC ENERGY est conçu pour fonctionner plusieurs années sans panne. La surchauffe de l'appareil peut réduire sa durée utile. Si une situation de surchauffe n'est pas rectifiée, elle peut devenir dangereuse et peut aussi annuler la garantie du fabricant.

Choix du bois

Ce poêle est conçu uniquement pour la combustion de bois naturel. La combustion de bois dur de corde sec sera plus efficace et produira moins de polluants que la combustion de bois mou ou de bois dur vert ou fraichement coupé.

Le bois devrait être séché à l'air (corde de bois) durant six mois ou plus. Le bois humide ou vert aura tendance à causer un feu étouffé qui fume, produisant de grandes quantités de créosote. Le bois vert ne donne presque pas de chaleur et aura tendance à s'éteindre souvent. Le bois devrait être entreposé sous un abri et loin de toutes sources de flammes ou de chaleur.

NE PAS UTILISER CES MATÉRIAUX

Bois imprégné de sel*	Bois traité
Bois humide ou vert	Charbon ou charbon de bois
Ordures*	Solvants
Gazon sec ou résidus de jardinage	Bois non séché
Traverses de chemin de fer	Fumier ou restes d'animaux
Matériau contenant du plastique	Matériau qui contient de l'amiante
Débris de construction ou de démolition	Matériau qui contient du caoutchouc incluant les pneus
Produits en papier, carton, contreplaqué ou panneau de particules	Déchets à base de pétrole, peintures et leurs diluants, ou des produits d'asphalte

Certains de ces matériaux contiennent du chlorure qui détruit rapidement les surfaces métalliques et leur utilisation annulera la garantie du fabricant.

Ces matériaux peuvent produire des émanations toxiques ou rendre l'appareil inefficace. Ils produiront aussi de la fumée.

L'interdiction de bruler ces matériaux n'empêche pas d'utiliser des allume-feux en papier, en carton, en sciure, en cire ou autre substance semblable pour démarrer un feu dans le poêle au bois concerné.

Ne bruler que du bois. Les autres combustibles (par ex. du charbon) peuvent produire une grande quantité de monoxyde de carbone, un gaz inodore et sans saveur qui peut causer la mort. N'utiliser en aucun cas ce poêle comme barbecue.

Comment vérifier le bois

Déposer une grosse pièce de bois sur le charbon ardent dans le poêle. Le bois est sec lorsque sa surface prend feu sur plus d'un côté dans une période d'une minute. Il est humide si sa couleur devient noire et il prend feu dans un délai de trois minutes. Il est gorgé d'eau lorsqu'il noircit, grésille et siffle sans pour autant prendre en feu avant cinq minutes. Ne pas utiliser ce bois.

Allumer un feu

AVERTISSEMENT : Ne jamais utiliser de produits chimiques ou autres produits liquides volatiles pour démarrer un feu.

1. Ouvrir complètement le clapet d'entrée d'air (position « High » vers la gauche) et ouvrir la portière du poêle.

2. Placer du papier journal chiffonné au centre du plateau de combustion et quelques pièces de bois d'allumage sec en croisée sur le papier. Ajouter quelques petits morceaux de bois sec sur le dessus.

3. Allumer le papier et laisser la portière ouverte de 13 à 25 mm (1/2 à 1 po) jusqu'à ce que le bois d'allumage soit enflammé. Lorsque le feu est bien pris dans le bois d'allumage, ajouter quelques petites buches. Fermer la portière.

4. Utiliser normalement le poêle lorsqu'une bonne base de charbon est formée et le bois est carbonisé. Ajuster à moyen ou fort pour environ une heure suite au démarrage à froid.

Durcissement de la peinture de finition

Consulter le guide d'utilisateur Stove Bright. Il est très important de bien ventiler la pièce lorsque le poêle neuf est utilisé les trois premières fois. Ouvrir les portes et toutes les fenêtres.

AVERTISSEMENT POUR LA SANTÉ: La fumée causée par le durcissement repousse l'oxygène. Les jeunes enfants, les personnes âgées et celles qui ont un problème respiratoire existant devraient quitter la pièce durant le durcissement pour éviter d'être incommodés par le manque d'oxygène. La fumée est surtout composée de dioxyde de carbone et n'est pas toxique, mais incommodante.

Mode d'emploi normal

AVERTISSEMENT : La vitesse minimum de combustion de ce poêle a été réglée à l'usine et ne doit pas être modifiée. La modification de ce réglage et une utilisation contraire au mode d'emploi décrit dans ce manuel constituent une infraction aux règlements fédéraux.

1. Ajuster le clapet d'entrée d'air selon le besoin. Si la fumée descend contre la vitre (effet chute d'eau), l'ouverture du clapet a été diminuée trop tôt ou le clapet est trop fermé. La grande amplitude de l'ajustement permet de déterminer facilement la meilleure position du clapet. Comme les besoins de chauffage de chaque maison varient (c. à d. l'isolation, les fenêtres, le climat, etc.), le meilleur ajustement sera déterminé à force de pratique et la position devrait être notée pour les utilisations ultérieures.

2. Pour ajouter des buches, ouvrir complètement le clapet d'entrée d'air (position « High » vers la gauche) et laisser la flamme rejaillir. Ouvrir la portière lentement pour éviter le refoulement de la fumée ou la sortie de la flamme.

3. Utiliser des buches de forme, diamètre et longueur différents (406 mm (16 po) recommandée). En chargeant le poêle, placer les buches pour laisser de l'espace entre elles pour laisser l'air circuler. Toujours utiliser du bois sec.

4. Ne pas charger le poêle en hauteur ou d'une façon qui pourrait être dangereuse quand la portière est ouverte.

5. Des buches rondes sont mieux adaptées pour les feux de longue durée ou pour la nuit. Se rappeler que le bois doit être carbonisé complètement avec le clapet ouvert à « High » avant d'ajuster le claper à la position « Low » pour la nuit. La combustion secondaire doit être présente au-dessus des buches principales. Si elle n'est pas présente ou s'éteint rapidement, la température de fonctionnement n'a pas été atteinte et le foyer doit être chauffé plus longtemps.

AVERTISSEMENT : Toujours laisser la portière fermée durant la combustion. Ce poêle n'est pas conçu pour une combustion avec la portière ouverte.

AVERTISSEMENT : Il est interdit de modifier le mécanisme de commande d'entrée d'air. Toute altération intempestive annulera la garantie et pourrait être dangereuse.

AVERTISSEMENT : Ne pas utiliser de grille ou de chenet pour monter les buches. Le combustible doit bruler directement sur la dalle du poêle. Remplacer les briques brisées ou manquantes de la dalle. Cette omission peut créer une situation dangereuse.

Démarrer le poêle après un feu de longue durée ou pour la nuit

Une fumée excessive sera produite si la quantité de combustible dans le foyer est insuffisante pour enflammer les nouvelles buches. Les buches doivent être déposées sur suffisamment de braises et de cendres pour les enflammer rapidement. Si le lit de braises est insuffisant, ajouter du bois d'allumage pour éviter la fumée excessive.

1. Ouvrir la portière et gratter les cendres chaudes vers l'avant de l'appareil. Placer quelques buches fendues sèches sur les cendres et fermer la portière.

2. Ouvrir le clapet d'entrée d'air et les buches devraient prendre feu après quelques minutes.

3. Lorsque le bois est carbonisé, ajuster l'ouverture du clapet selon le besoin.

4. Ouvrir complètement le clapet d'entrée d'air (position « High » vers la gauche) pour provoquer la combustion la plus rapide. N'utiliser cet ajustement que lors du démarrage ou pour réchauffer des buches nouvellement chargées.

Surchauffe

NE PAS SURCHAUFFER CE POÊLE : Les tentatives d'atteindre des vitesses de combustion qui dépassent les spécifications de conception peuvent endommager le poêle et la cheminée.

La surchauffe est le résultat de l'utilisation du poêle avec la portière ouverte, un joint d'étanchéité de la portière endommagé qui laisse passer trop d'air, la combustion de bois séché artificiellement, de déchets de moulin ou de déchets de papier, et la combustion rapide continuelle ou durant de longues périodes.

Tirage adéquat

Utiliser ce foyer avec la portière ouverte cause une fumée excessive. Ne pas utiliser le foyer de façon à causer une fumée excessive.

1. Le tirage est la force qui déplace l'air depuis l'appareil vers le haut de la cheminée. Le tirage de votre cheminée dépend de la longueur du conduit, la géographie environnante, les obstacles proches et d'autres facteurs.

2. Si le tirage est trop fort, la température sera trop élevée dans l'appareil. Un feu incontrôlable et un raccord de cheminée rouge flamboyant indiquent un tirage trop fort.

3. Un tirage trop faible peut causer le refoulement de la fumée vers l'intérieur de la pièce et un bouchon dans la cheminée. La fumée qui provient de l'appareil et des raccordements de la cheminé qui envahie la pièce est une bonne indication d'un tirage trop faible. Ce phénomène produira aussi beaucoup de fumée.

AVERTISSEMENT : NE PAS ENTREPOSER DE BOIS SOUS L'APPAREIL

Enlèvement de la Cendre

Attention : N'enlever les cendres que lorsque le poêle est froid. Lorsque 7 à 10 cm (3 à 4 po) de cendres reposent sur la dalle et le feu est éteint et refroidi, enlever l'excédent de cendres. Laisser un lit de cendres d'environ 2,5 cm (1 po) d'épaisseur sur la dalle pour maintenir une base sur laquelle le charbon reposera durant les feux futurs.

Élimination des Cendres

Les cendres devraient être vidées dans un contenant en métal muni d'un couvert hermétique. Déposer le contenant fermé sur un plancher fait d'un matériau non-combustible ou directement sur le sol loin de tout matériau combustible jusqu'à l'élimination finale des cendres. Si la disposition finale consiste en enterrant ou en dispersant les cendres, celles-ci doivent rester dans le contenant fermé jusqu'à ce qu'elles soient totalement refroidies. Ne pas jeter rien d'autre dans ce contenant.

Entretien

1. N'utiliser que du bois de corde bien séché. Plus le bois est dense et pesant à l'état sec, plus il produira de chaleur. C'est la raison pour laquelle les bois durs sont généralement un meilleur choix. Du bois vert ou humide produira une accumulation rapide de créosote. Lorsqu'il est nécessaire de bruler du bois humide ou vert, ajuster le clapet assez ouvert pour maintenir une flamme forte et une température assez élevée dans la cheminée. Ne jamais utiliser ce bois pour un feu qui brulera toute la nuit. Le bois humide causera une baisse du rendement énergétique de 25 % en plus de contribuer à l'accumulation de créosote.

   AVERTISSEMENT : NE JAMAIS UTILISER DE PRODUITS CHIMIQUES OU AUTRES PRODUITS LIQUIDES VOLATILES POUR DÉMARRER UN FEU. NE PAS BRULER D'ORDURES OU DES LIQUIDES INFLAMMABLES COMME L'ESSENCE, LE NAPHTE OU L'HUILE DE MOTEUR.

2. Nettoyer les cendres souvent. La braise peut rouler hors du poêle et représenter un risque d'incendie. Conserver au moins 25 mm (1 po) de cendres sur la dalle.

3. Si la vitre devient obscurcie par des combustions lentes ou un mauvais choix de bois, elle peut être nettoyée avec un nettoyeur de vitre de foyer lorsqu'elle est refroidie. Ne jamais gratter avec un outil qui pourrait égratigner la vitre. Le type et la quantité du dépôt sur la vitre donne une bonne indication de la condition du conduit de la cheminée et l'accumulation sur sa surface. Un dépôt brun et poussiéreux qui s'enlève facilement est une indication de bonne combustion de bois sec et le conduit de la cheminée sera relativement propre. Par contre, un dépôt noir et graisseux difficile à nettoyer indique une combustion trop lente et l'usage de bois humide ou vert. Ce dépôt colle aussi rapidement sur la paroi du conduit de la cheminée.

   AVERTISSEMENT : N'UTILISER QUE LES MATÉRIAUX ET LES COMPOSANTS FOURNIS PAR LE FABRICANTS POUR L'ENTRETIEN OU LES REMPLACEMENTS.

4. JOINT D'ÉTANCHÉITÉ - Le joint d'étanchéité de cet appareil (corde de fibre de verre 5/8 po à densité moyenne) nécessite peu de pression pour assurer l'étanchéité. Suivre cette consigne prolongera la vie utile du joint. Il est important de maintenir le joint d'étanchéité en bonne condition. Inspecter régulièrement les joints d'étanchéité et remplacer si nécessaire. Suivre les directives dans la trousse WODC.DG58 disponible chez le distributeur Pacific Energy le plus proche.

5. VITRE DE LA PORTIÈRE - Ne pas claquer la portière ou frapper d'une façon quelconque la vitre. S'assurer que les buches ne toucheront pas la vitre. Si la vitre est fissurée ou fracassée, **elle doit être remplacée avant la prochaine utilisation du poêle.** La vitre de rechange est disponible chez votre détaillant. Elle mesure 419 x 267 x 5 mm (16 1/2 x 10 1/2 x 3/16 po). N'utiliser que la vitre en céramique. **Ne pas substituer.**

   Pour enlever la vitre, enlever d'abord le joint d'étanchéité puis les huit vis qui retiennent la rainure du joint et les éléments de retenu de la vitre. Enlever tous les éclats de vitre. Être vigilent car ils sont très tranchants. Installer la nouvelle vitre qui est livrée avec un nouveau joint d'étanchéité. Replacer les éléments de retenu et la rainure du joint d'étanchéité. Installer le nouveau joint selon les directives fournies avec la trousse.

   ATTENTION :
   - **Serrer les vis minutieusement et ne pas serrer excessivement.**
   - **Ne pas nettoyer la vitre lorsqu'elle est chaude.**
   - **Ne pas utiliser des nettoyeurs abrasifs sur la vitre.**

6. Garder l'entrée d'air de combustion dégagée d'un surplus de centres qui peuvent faire obstacle à l'écoulement d'air. Elle est située à l'avant de la chambre de combustion.

7. Ne pas ranger le bois dans l'espace de dégagement du poêle ou dans l'espace requis pour le chargement ou pour le nettoyage des cendres. Garder l'espace autour du poêle propre et sans matériau combustible libre, meuble, papier journal, etc.

8. Établir une routine de chargement, de chauffage et de technique d'allumage. Vérifier l'accumulation de créosote quotidiennement jusqu'à ce que l'expérience démontre la fréquence sécuritaire du nettoyage.

9. Noter que plus la température du feu est élevée, moins la créosote s'accumulera. Un nettoyage hebdomadaire peut être nécessaire par temps doux même si un nettoyage mensuel est généralement suffisant durant les mois plus froids alors que le poêle est utilisé plus souvent.

10. Enseigner le mode d'emploi sécuritaire à tous les membres de la famille. S'assurer que les membres qui utiliseront le poêle connaissent le fonctionnement de tout le système. Mettre l'accent sur la section qui explique les feux de cheminée et l'importance de suivre les étapes décrites sous « Si un feu de cheminée se déclare ».

Démontage du déflecteur

Débrancher le conduit de cheminée pour nettoyer et inspecter. Ne démonter l'ensemble du déflecteur que si le conduit de cheminée ne peut pas être débranché. ATTENTION : Une chemise d'isolation en céramique est installée au-dessus du déflecteur. Ne pas utiliser un aspirateur à cet endroit.

NE PAS UTILISER LE POÊLE SANS LE DÉFLECTEUR OU L'ISOLATION.

Enlever la goupille de retenu à l'arrière du poêle immédiatement sous le déflecteur. Soulever le déflecteur et tirer vers l'avant pour débrancher le tube d'entrée d'air. Incliner vers le côté pour décrocher le déflecteur et retirer du poêle. Remonter le déflecteur en suivant les étapes dans l'ordre inverse.

AVERTISSEMENT: Ramoner/nettoyer la cheminée lorsque le déflecteur est présent ou s'assurer de boucher le tube du déflecteur avant le ramonage. Si le tube n'est pas protégé contre l'infiltration de cendres ou de suie, le poêle ne fonctionnera pas bien et la durée utile du tube ou du déflecteur sera réduite.

Entretien Préventif

Vérifier les composants suivants pour déceler des fissures, la corrosion excessive, des sections carbonisées et des déformations importantes. (Consulter le site Web pour les descriptions et plus de détail)

Une déformation du déflecteur est normal (pas plus de 6 mm ou 1/4 po). Remplacer le déflecteur si la déformation est permanente et plus importante ou il est fissuré ou brisé.

Vérification hebdomadaire:

- Briques - fissures.
- Joint d'étanchéité - affaissement, position et dommage.

Vérification mensuelle:

- Rails de brique et leurs attaches - Tube d'entrée d'air à l'arrière du poêle
- Le dos de la cavité de retour d'air - située en haut dans la chambre de combustion.
- La goupille de retenu du déflecteur.
- Couvert de la prise d'air de stimulation - situé au centre du collecteur en bas à l'avant de la chambre de combustion.

Durant le nettoyage du système de la cheminée:

- Section supérieure du déflecteur et la chemise isolante.
- Le déflecteur.
- Les rails des briques.
- Le collecteur - situé en bas à l'avant de la chambre de combustion.

Ventilateur:

- Nettoyer le ventilateur au moins deux fois par année avec un aspirateur pour dégager ses grilles à l'arrière et sous le bâti de toute poussière ou débris.

- Consulter votre détaillant si les dommages ci-dessus sont observés. L'utilisation du poêle avec des composants défectueux peut accélérer la détérioration des autres composants et dans certains cas annulera la garantie.

Dimensions

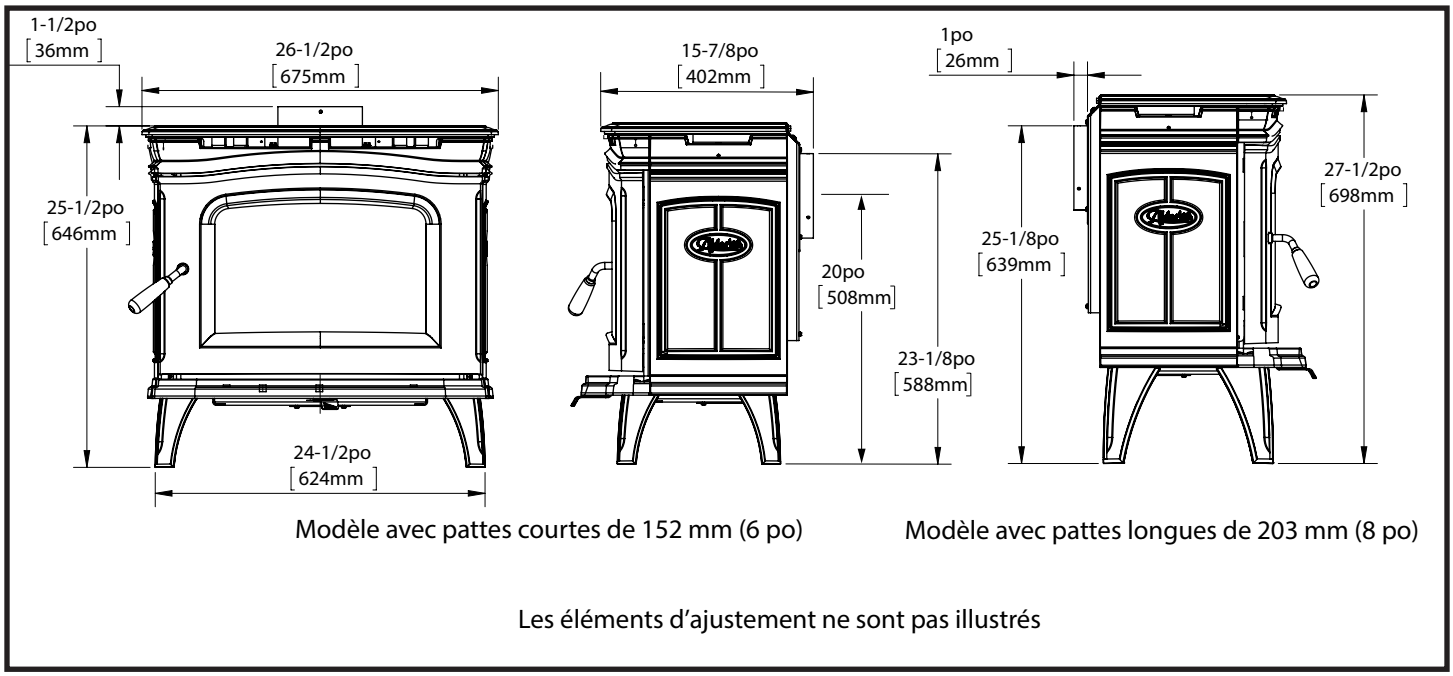

Figure 1: Dimensions du Alderlea 1.2.

Assemblage

Retirer le foyer de la caisse de livraison

- Retirer doucement le couvert en bois et les supports. Retirer le couvert en plastique.
- Dévisser les tirefonds qui retiennent les attaches de retenu de la palette du bas avec une clé 7/16 po (12 mm).
- Glisser les attaches pour dégager le poêle.

Installation des pattes en fer forgé

Le foyer doit être installé sur des pattes de 152 mm (6 po) ou de 203 mm (8 po).

Placer les pattes sous l'appareil de façon à aligner les trous avec les boulons sous la base.

Utiliser les écrous et les rondelles fournis. Bien serrer.

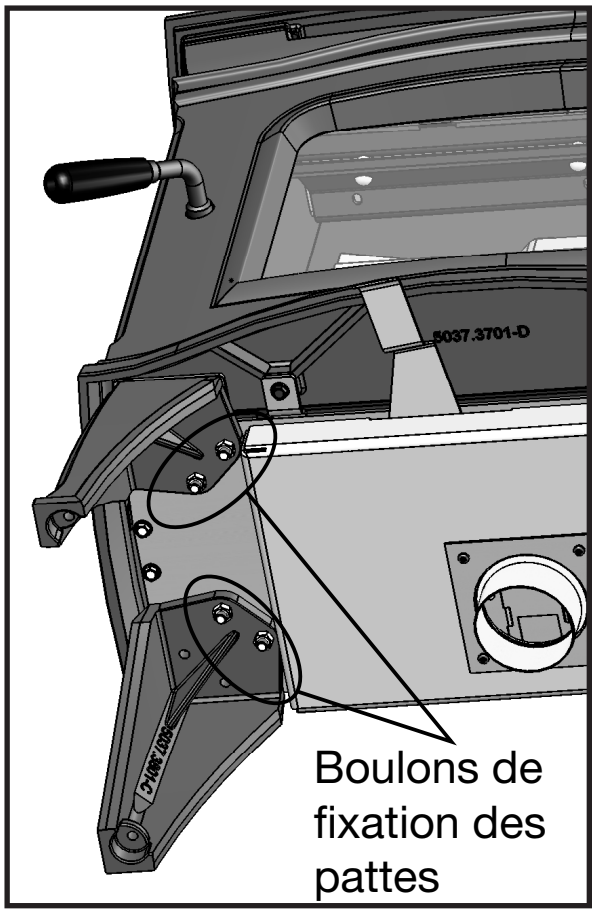

Figure 2: Position des boulons de pattes.

Configuration du collier de conduit

L'appareil est livré avec un collier de conduit orienté verticalement.

- Pour convertir à l'orientation horizontale.
- Retirer le panneau arrière central de l'enveloppe d'air (Figure 3).
- Retirer les boulons qui retiennent le dessus du bouclier d'air arrière et retirer délicatement le couvert en fonte (Figure 3).
- Retirer les boulons et le couvert arrière du collier situé derrière l'appareil (Figure 4).
- Retirer les boulons et le collier situé sur le dessus de l'appareil (Figure 4) – attention, ne pas endommager le joint d'étanchéité
- Prendre le collier avec l'ouverture vers le haut (Figure 4) et le repositionner à l'arrière en utilisant les boulons retirés précédemment (Figure 5).
- Installer le couvert massif en fonte en forme de demi-lune et le joint sur le dessus de l'appareil (Figure 6). Utiliser les boulons retirés précédemment pour fixer. Serrer à la main et serrer ¼ à ½ tour supplémentaire.
- Remettre le couvert et le bouclier arrière. Remettre le panneau arrière.

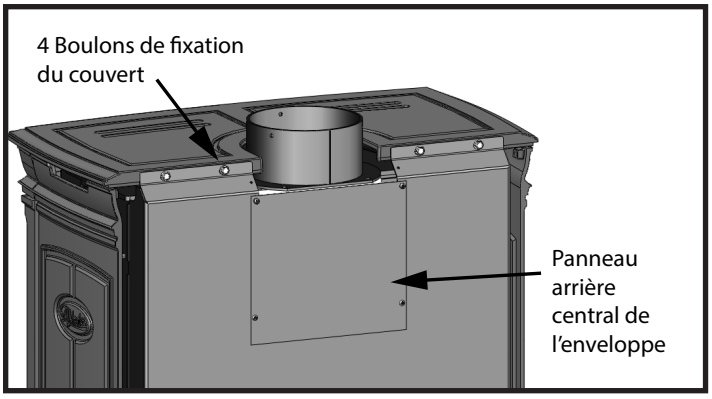

Figure 3: Retrait des boulons derrière le Alt 1.2.

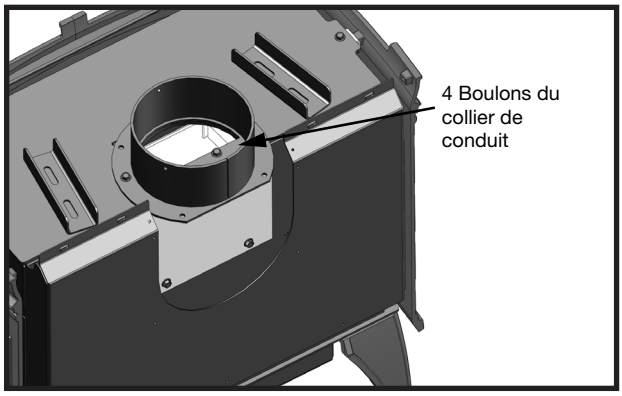

Figure 4: Retrait des boulons du collier du Alt 1.2.

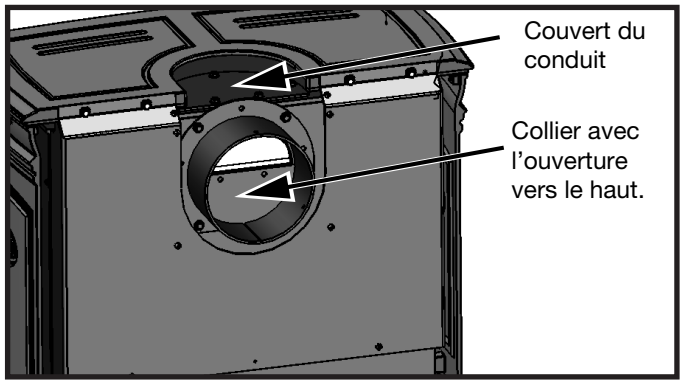

Figure 5: Orientation horizontale du Alt 1.2.

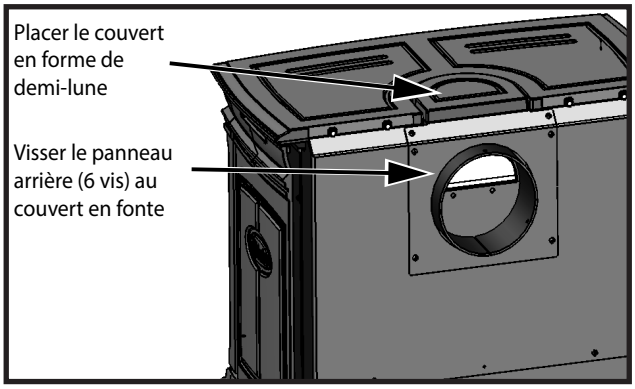

Figure 6: Assemblage horizontal final du Alt 1.2.

Ventilateur Optionnel

L'ensemble du ventilateur optionnel (WODC.BLOW) est muni d'un cordon d'alimentation à trois broches et peut être installé en tout temps. Suivre les directives fournies avec l'ensemble. Garder le cordon d'alimentation à l'écart du poêle.

Normes électriques : 115 Vca, 60 Hz, 0,5 A
Rendement de déplacement : 140 pi3/min

Mode d'emploi du ventilateur

Une vitesse de ventilateur harmonisée à l'ajustement de l'entrée d'air contribuera au rendement optimal de votre foyer. Régler comme suit :

- Entrée d'air basse (L pour low), régler la vitesse du ventilateur également à low.
- Entrée d'air entre L et H (pour low et high), régler la vitesse entre basse et élevée comme désirée.

Automatique : Pour un fonctionnement automatique du ventilateur, placer l'interrupteur à bascule à la position « Auto » et la vitesse à la position désirée. Le ventilateur se mettra en marche lorsque la température de service sera atteinte.
Le ventilateur arrête lorsque le feu est éteint et la température du poêle baisse sous la plage de service.

Manuel : Pour un fonctionnement manuel du ventilateur, placer l'interrupteur à bascule à la position « Man » et la vitesse à la position désirée. Le capteur sera ignoré et la commande du ventilateur sera libre. L'interrupteur à bascule Man/Auto peut être actionné en tout temps ainsi que la commande de la vitesse.

Protection du Plancher

Protecteur de Plancher

Le poêle peut être installé sur un plancher recouvert d'un matériau combustible à condition d'aussi utiliser une surface de protection contre les tisons. Cette surface doit mesurer :

Au Canada, 45,7 cm (18 po) depuis le devant du poêle et 20,3 cm (8 po) depuis les trois autres côtés (Figure 7).

Aux États-Unis, 40,6 cm (16 po) depuis le devant du poêle et 20,3 cm (8 po) depuis chaque côté de la portière de chargement (Figure 8). La protection est également requise sous le raccordement de la cheminée et 5,1 cm (2 po) de chaque côté du conduit lorsqu'horizontal.

Seulement au Canada

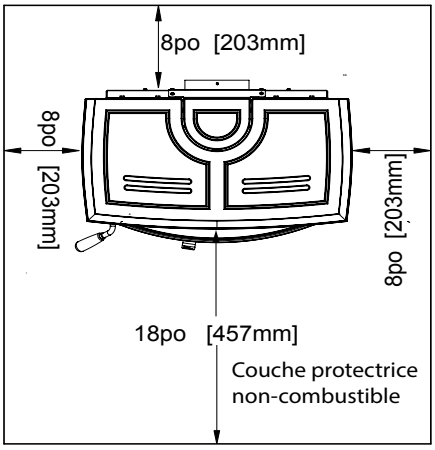

Largeur minimum - 1,08 m (42 1/8 po)
Profondeur minimum total - 1,02 m (40 3/8 po)

Figure 7: Protection du plancher au Canada.

Seulement aux États-Unis

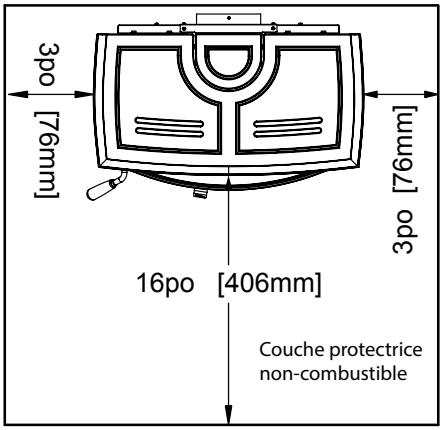

Largeur minimum - 0,85 m (32 1/2 po)
Profondeur minimum total - 0,83 m (28 1/2 po)

Figure 8: Protection du plancher aux États-Unis.

Avertissement : En aucun cas l'installation de ce poêle ne sera temporaire ou de fortune. L'appareil ne pourra être mis en fonction que lorsque son installation sera conforme aux exigences suivantes:

- **NE PAS TENTER DE BRANCHER CE POÊLE À UN CONDUIT DE DISTRIBUTION D'AIR.**
- **NE PAS BRANCHER CE POÊLE À UN CONDUIT DÉJÀ UTILISER PAR UN AUTRE APPAREIL.**

  Le code local du bâtiment peut exiger que l'air de combustion provienne de l'extérieur ou soit frais. Consulter les règlements locaux (voir la section Air de combustion).

- Nous recommandons fortement de retenir les services d'un installateur compétent ou agréé (certificat du Programme de formation technique en énergie du bois (WETT) au Canada ou l'Association des professionnels du chauffage.
- **LE SYSTÈME DE CHEMINÉE ET LES RACCORDS DOIVENT FIGURER SUR LA LISTE :**
  ULC S-641 RACCORD ET ULC-S-629 CHEMINÉE AU CANADA
  UL-103 HT RACCORD ET CHEMINÉE AU ÉTATS-UNIS

Dégagements

L'évent de ce poêle peut être un conduit à cloison simple (conduit de fumée) ou double (voir Installation dans une maison mobile).

1. Les dégagements des surfaces et matériaux combustibles sont indiqués à la Figure 9 pour un évent à cloison simple. Les dégagements peuvent être réduits lorsque différents matériaux d'isolation à la chaleur sont utilisés. Consulter le code des incendies local ou les autorités pour obtenir l'approbation.

2. Pour des dégagements plus courts, utiliser un évent à cloison double (Figure 9).

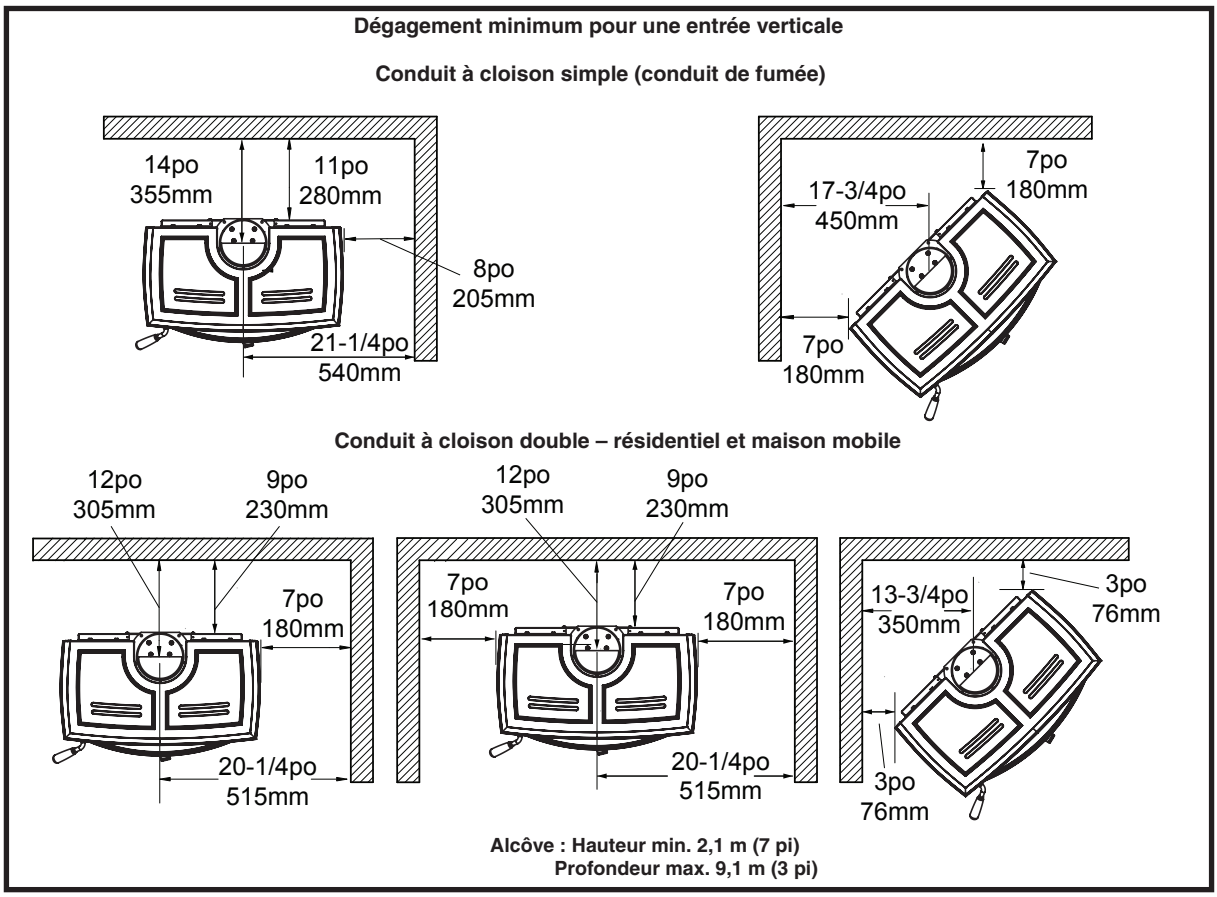

Figure 9: Dégagement du conduit vertical du Alt 1.2.

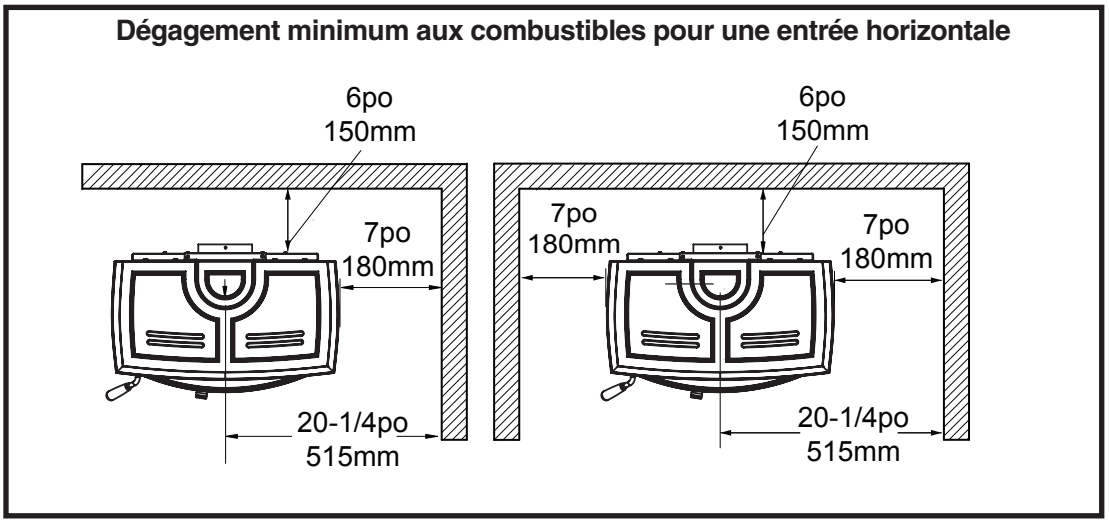

Figure 10: Dégagements pour une entrée d'air horizontale.

Cheminée et Raccordement

Raccorder à une cheminée qui figure sur la liste ou qui est appropriée pour les combustibles solides. Elle doit aussi être revêtue, d'excellente condition et conforme au code du bâtiment. Le conduit de fumée doit avoir le même diamètre que le trou de cheminée du poêle pour un rendement optimal. Un diamètre plus petit ou plus grand affectera négativement le rendement. L'installation doit être conforme aux codes locaux. Ne pas raccorder cet appareil à un conduit de fumée utilisé par un autre appareil. La hauteur minimum du système de cheminée est 4,6 m (15 pi) mesurée depuis la base de l'appareil. Le conduit de fumée de la cheminée doit dépasser la toiture de 1 m (3 pi) et une longueur additionnelle de 0,6 m (2 pi) au-dessus de la projection la plus élevée à l'intérieur de 3 m (10 pi).

Conduit d'évent à cloison double

- Utiliser un évent à cloison double.
- Installer tous les composants selon les exigences du fabricant de raccords de cheminée.

Conduit d'évent à cloison simple

Le conduit de fumée doit:

- être le plus droit et le plus court possible, diamètre de 15,2 cm (6 po), conduit noir de calibre 24 propre et à l'état neuf.
- être fixé à tous les raccords et bagues avec 3 vis à métal.
- être installé avec les terminaisons poinçonnées ou mâles vers le bas. La créosote liquide ou la condensation s'écoulera ainsi vers le bas dans le poêle.
- Le raccord de cheminée ne doit pas traverser un grenier, un espace de toiture, un placard ou autre espace caché, un plancher ou un plafond. Lorsque le conduit de fumée doit traverser un mur ou une partition fait de matériau combustible, l'installation doit être conforme au code canadien CAN/CSA-B365, pour l'installation des appareils et équipement au combustible solides ou la norme étasunienne NFPA 211 Standard for Chimneys, Fireplaces, Vents, and Solid Fuel-Burning Appliances.

Procédure

1. Placer le poêle et la protection du plancher en fonction du trou d'entrée d'air de combustion en s'assurant que les dégagements sont conformes à l'étiquette signalétique et tels qu'indiqués à la figure 11.

2. Déterminer la position du trou dans le plafond et le toit à l'aide d'une corde plombée et marquer la position.

3. Avant de poursuivre, vérifier que la position choisie ne sera pas en conflit avec la position des solives du plancher ou du plafond et des chevrons.

4. Pratiquer un trou dans le plafond et la toiture pour la cheminée et encadrer les côtés. Le support de la cheminée sera fixé au cadrage.

5. Installer tous les composants selon les exigences du fabricant de la cheminée. (Le code local du bâtiment peut exiger que l'air de combustion provienne de l'extérieur. Voir la section "Air de Combustion" on page 18).

Le conduit de cheminée peut comporter une déviation. Pour le faire d'une façon sécuritaire, chaque coude et chaque section doivent être fixés aux autres avec trois vis à métal. Le conduit doit être retenu avec un support qui figure dans la liste et qui est fourni par le fabricant.

* L'allumage peut être plus difficile à démarrer. Pour la première section horizontale, utiliser le conduit le plus long possible.

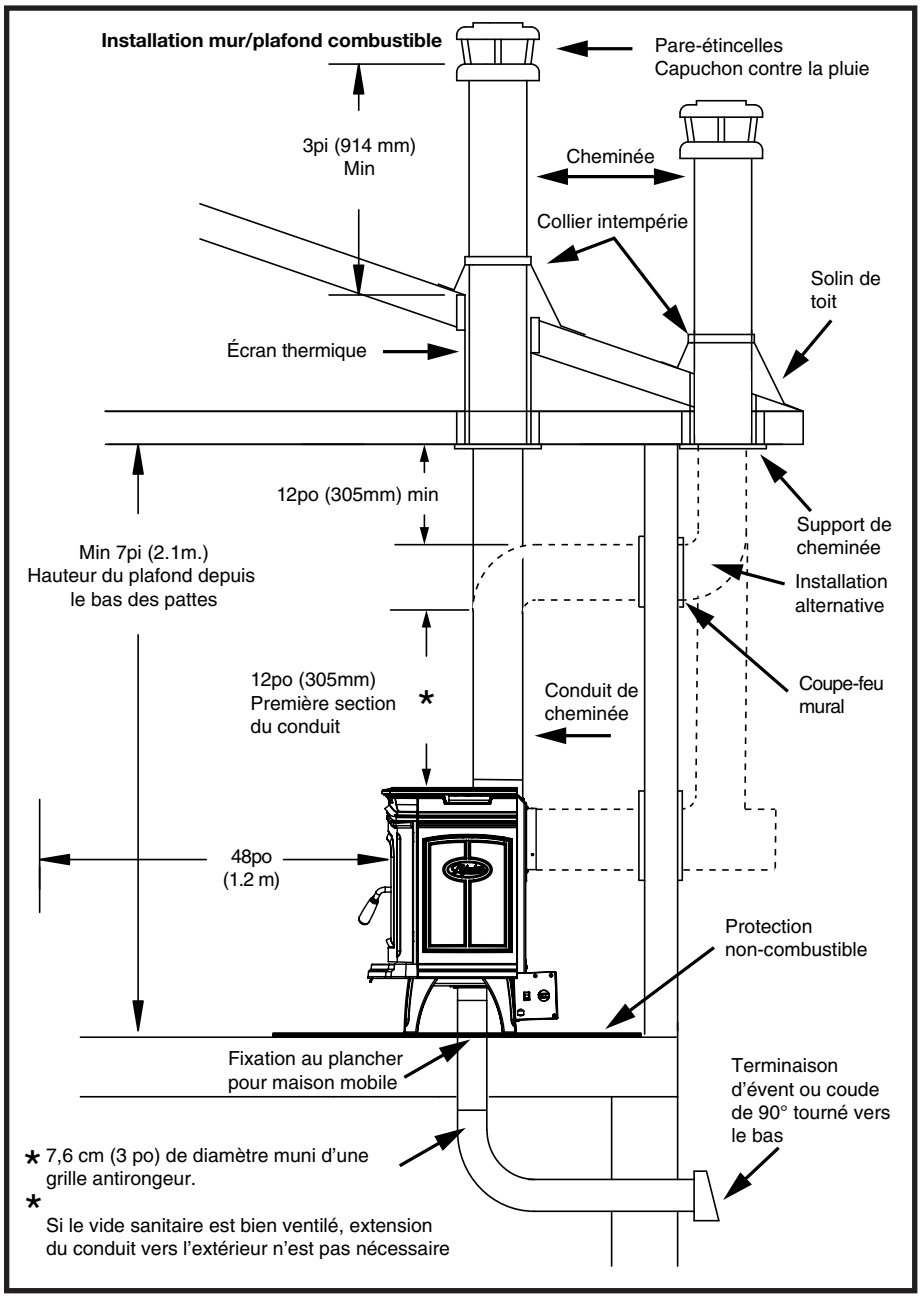

Figure 11: Installation sur mur combustible du Alt 1.2.

S'assurer que la cheminée de maçonnerie rencontre les exigences de la National Fire Protection Association et le code du bâtiment local. Faire nettoyer et inspecter la cheminée par un professionnel pour assurer l'absence de fissure, de mortier faible ou autres indications de détérioration. Pour plus d'information, consulter les directives d'installation du conduit du fabricant.

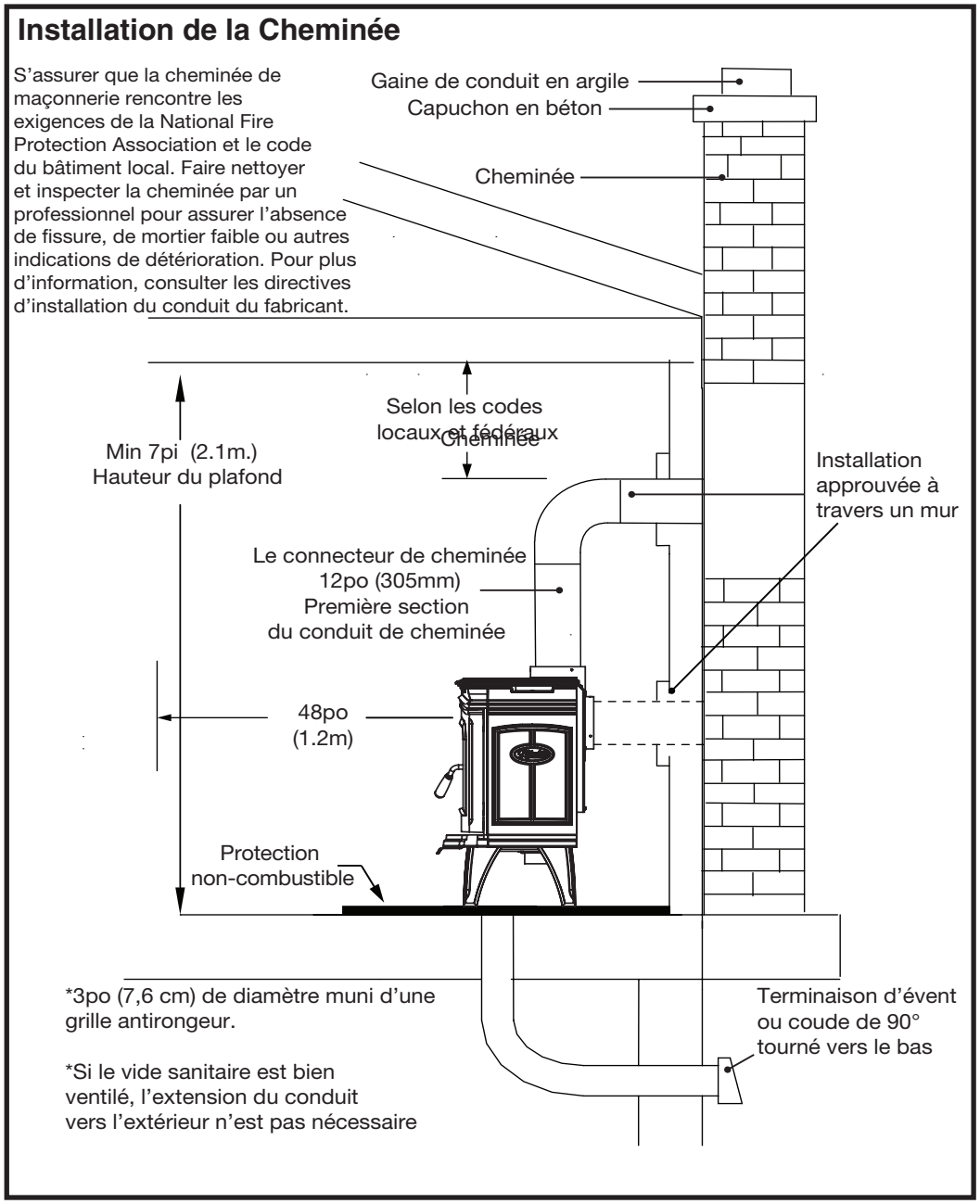

Figure 12: Ventilation avec une cheminée de maçonnerie du Alt 1.2.

6. Lorsque l'installation requiert un support pour le plafond ou la toiture, les directives du fabricant de la cheminée sont fournies avec le support.

7. Pour débuter l'installation du conduit de fumée (conduit à parois simple), glisser le côté poinçonné dans le collet du poêle. Fixer le conduit avec trois vis dans les trous déjà percés dans le collet.

8. Raccorder toutes les sections du conduit les unes sur les autres pour atteindre la hauteur prédéterminée de la cheminée. Fixer toutes les sections.

9. Assembler toutes les sections du conduit afin que la longueur totale soit appuyée sur le support et dépasse le toit. Éviter des joints de conduits entre le plafond et la surface de la toiture. Fixer le conduit selon les exigences du fabricant de la cheminée. Installer l'écran thermique.

10. Poser le solin et le collier intempérie et s'assurer que l'écran vapeur est en place à ce point. (Sceller de façon sécuritaire.) Poser le capuchon contre la pluie et s'assurer qu'il n'y a aucune fuite au niveau du solin.

Montage Dans Un Foyer Existant

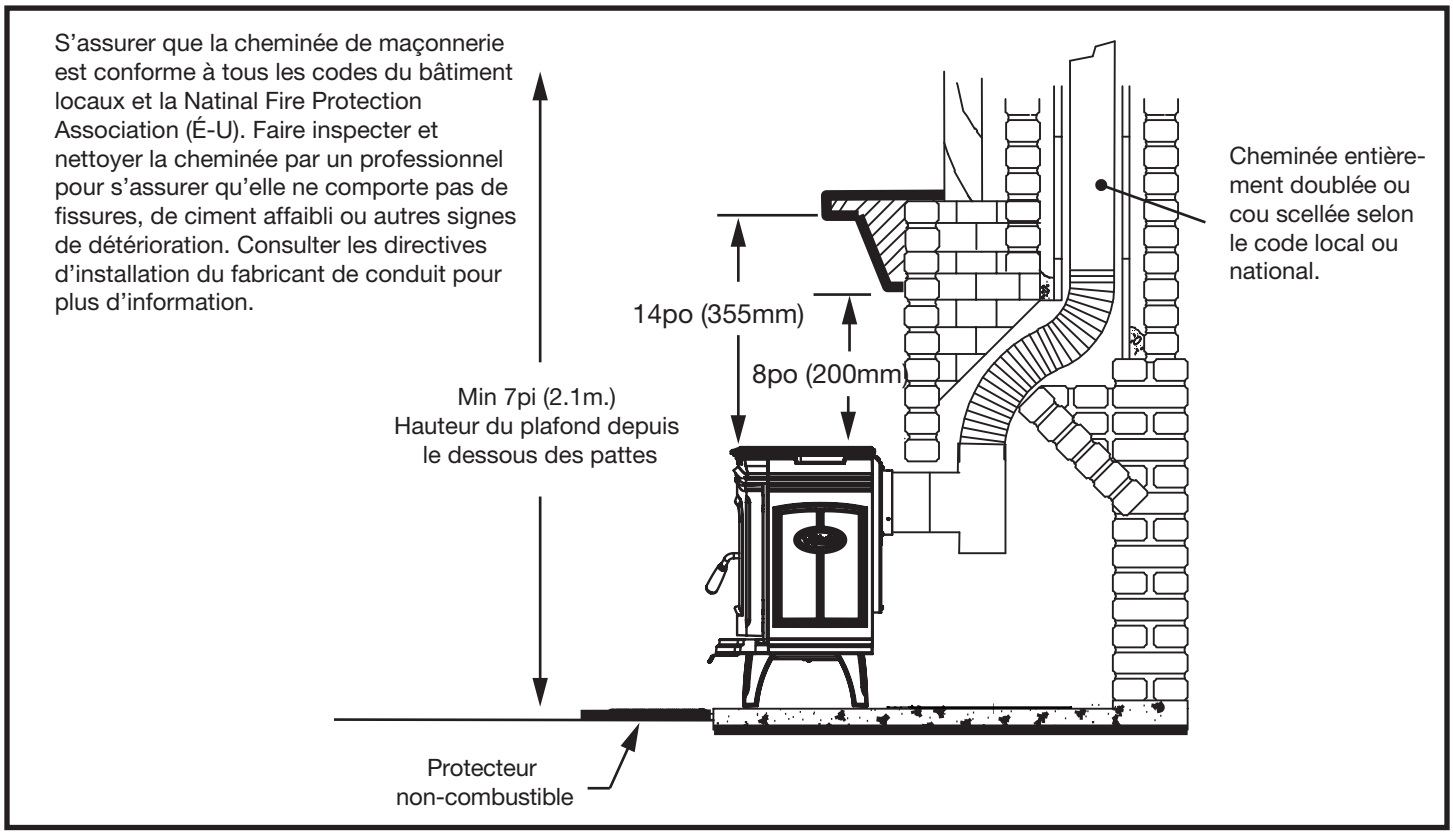

Figure 13: Montage du Alt 1.2 dans l'âtre d'un foyer.

Exigences additionnelles pour l'installation dans une maison mobile

Avertissement: Suivre attentivement les directives élaborées dans la section précédente et ajouter ces recommandations additionnelles.

- NE PAS INSTALLER DANS UNE CHAMBRE À COUCHER.

- LE SYSTÈME DE CHEMINÉE ET LE RACCORD DOIVENT FIGURER SUR LA LISTE :
ULC S-641 RACCORD ET ULC-S-629 CHEMINÉE AU CANADA
UL-103 HT RACCORD ET CHEMINÉE AUX ÉTATS-UNIS

- Ne PAS utiliser des conduits à cloison simple (conduit de fumée).

- Air de l'extérieur est nécessaire pour les maisons mobiles. Consulter la"Air de Combustion" on page 18.

- Enlever la section de la cheminée au-dessus du chaperon pour permettre le transport de la maison mobile.

Dégagements

Ce poêle doit être installé avec un conduit d'évent à cloison double qui figure sur la liste et un système de cheminée compatible. Les dégagements des surfaces et matériaux combustibles sont indiqués à la Figure 9. Consulter le code des incendies local ou les autorités pour obtenir l'approbation.

REMARQUE: Installer selon les directives d'installation du fabricant de la cheminée ou des conduits. Consulter le fournisseur de la cheminée pour des conseils sur l'installation.

ATTENTION : L'INTÉGRITÉ STRUCTURALE DU PLANCHER, DES MURS ET DU PLAFOND/TOIT DE LA MAISON MOBILE DOIT DEMEURER INTACTE.

Nous recommandons fortement de retenir les services d'un installateur compétent ou agréé (certificat du Programme de formation technique en énergie du bois (WETT) au Canada ou le Hearth Education Foundation (HEARTH) aux États-Unis).

- Si la hauteur à laquelle la cheminée traverse le toit est inférieure à 2,1 m (7 pi) au-dessus du sol, une garde doit être utilisée pour revêtir le conduit jusqu'à une hauteur de 2,1 m (7 pi).
- L'ouverture de la garde doit être inférieure à 10 mm (3/8 po) et doit maintenir un espace minimum de 10,2 cm (4 po) autour du conduit de la cheminée.
- Fixer le poêle au plancher avec deux vis tirefonds de 1/4 x 2 po ou plus longues dans le trous des boulons d'ajustement.

Air de Combustion

La quantité d'air dans la pièce où se trouve le poêle doit être suffisante. Consulter le code du bâtiment local ou le code d'installation CAN/CSA-B365 pour les appareils à combustibles solides avant de poursuivre.

L'air de combustion provient d'une des deux sources mentionnées ci-dessous:

1. **Air de l'extérieur;** (nécessaire pour les maisons mobiles et optionnel pour les habitations conventionnelles.) L'air de l'extérieur peut être acheminé au poêle depuis l'arrière ou le dessous de l'appareil.

   Pour utiliser l'air de l'extérieur depuis le plancher, laisser la plaque éjectable ou couvercle de 7,6 cm (3 po) en place à l'arrière du cendrier.

   Pratiquer un trou de 83 mm (3 1/4 po) directement sous le trou du cendrier. Raccorder un court conduit d'un diamètre de 7,6 cm (3 po) entre le cendrier et le plancher.

   L'air doit provenir d'un vide sanitaire bien aéré ou directement de l'extérieur en utilisant une section de conduit supplémen taire (Figure 11 et Figure 12). Dans une installation résidentielle (habitation conventionnelle), l'appareil doit être fixé à la structure de la maison pour éviter tout mouvement du conduit d'air extérieur.

   Pour utiliser raccord vers l'arrière de l'appareil, pratiquer un trou de 76 mm (3 po) dans le mur derrière le poêle. Utiliser un conduit ménager adéquat de 7,6 cm (3 po). Raccorder le conduit non-combustible à l'entrée au bas du poêle.

2. **Air de la pièce** - Enlever la plaque éjectable ou couvercle à l'arrière du cendrier. Le poêle aspirera l'air de combustion de la pièce à travers cette ouverture et l'entrée d'air de la chambre de combustion.

   Remarque: La pièce où le poêle est installé doit être bien ventilée et la circulation d'air doit être excellente.
   Toute source de pression négative peut tirer les gaz et la fumée vers l'intérieur de la pièce. Lorsqu'il fait très froid à l'extérieur et surtout durant une combustion lente, l'extrémité supérieure du conduit de la cheminée peut devenir glacée et peut restreindre le passage à la fumée. Si le passage devient bloqué, la fumée sortira dans l'espace habitable.

   Remarque : Cet appareil n'est pas conçu pour un usage avec la portière ouverte. En plus du danger évident des tisons qui peuvent allumer des matériaux combustibles, le feu ouvert aspirera l'air de la pièce et peut causer la suffocation.

Problème	Cause	Solution
Vitre sale	1. Bois est humide	- utiliser du bois sec
	2. L'entrée d'air ou le clapet est fermé trop rapidement	- Ne pas diminuer l'entrée d'air avant que : a) un lit de charbon soit formé b) le bois soit calciné
	3. Le tirage est trop faible	- La longueur ou le diamètre de la cheminée est inadéquat - Le conduit de la cheminé est bouché ou obstrué. Vérifier le conduit. - Utiliser l'air de l'extérieur pour la combustion
	4. Fuite dans le joint d'étanchéité de la portière	- Remplacer le joint d'étanchéité - Vérifier le loquet

Accumulation excessive de créosote - Voir les items 1, 2 et 3 ci-dessus.

Rendement calorifique faible	1. Le bois est humide 2. Le feu est trop petit 3. Le tirage est trop faible	- Utiliser du bois sec - Construire un plus gros feu - Le conduit de la cheminée est bouché ou obstrué; inspecter et nettoyer.
Impossible de démarrer la flamme	1. La source d'air de combustion est bouchée	- Vérifier si le conduit d'air extérieur est obstrué - Vérifier si le couvert d'entrée d'air de la pièce est éjecté
	2. Le tirage est trop faible	- Le conduit de la cheminée est bouché ou obstrué, inspecter et nettoyer. - Le conduit de la cheminée est surdimensionné ou mal appro prié, consulter le détaillant

Pièces de rechange - ALT 1.2

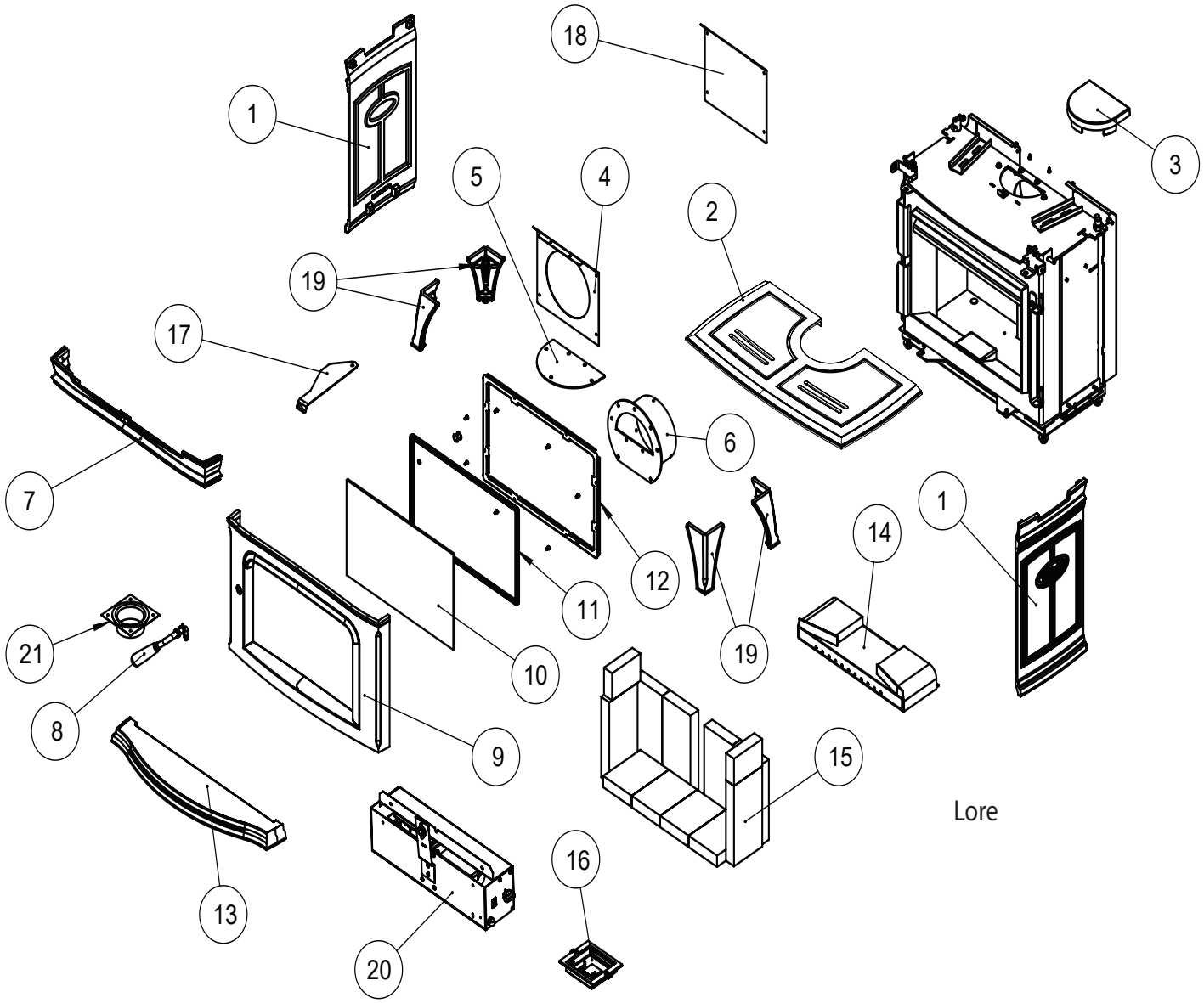

(Inscrire le numéro de pièce et la description lors d'une commande).

ITEM	NUMÉRO D'ARTICLE	LA DESCRIPTION
1	80001946	Casting, Alt 1.2, Wood, Side, Met Black, Replacement
	80001947	Casting, Alt 1.2, Wood, Side, Ant White, Replacement
	80001948	Casting, Alt 1.2, Wood, Side, Maj Brown, Replacement
	80001949	Casting, Alt 1.2, Wood, Side, Red, Replacement
2	80001950	Casting, Alt 1.2, Wood, Top, Met Black, Replacement
	80001951	Casting, Alt 1.2, Wood, Top, Ant White, Replacement
	80001952	Casting, Alt 1.2, Wood, Top, Maj Brown, Replacement
	80001953	Casting, Alt 1.2, Wood, Top, Red, Replacement

(Inscrire le numéro de pièce et la description lors d'une commande).

ITEM	NUMÉRO D'ARTICLE	LA DESCRIPTION
3	80001954	Casting, Alt 1.2, Wood, Flue Cover, Met Black, Replacement
	80001973	Casting, Alt 1.2, Wood, Flue Cover, Antique White, Replacement
	80001974	Casting, Alt 1.2, Wood, Flue Cover, Majolica Brown, Replacement
	80001975	Casting, Alt 1.2, Wood, Flue Cover, Red, Replacement
4	80001955	Shield, Alt 1.2, Wood, Rear Vent, Replacement
5	80001966	Cover, Alt 1.2, Wood, Flue Vent, Replacement
6	80001956	Vent, Alt 1.2, Wood, Flue, Attachment, Replacement
7	80001957	Casting, Alt 1.2, Wood, Crown, Met Black, Replacement
	80001958	Casting, Alt 1.2, Wood, Crown, Ant White, Replacement
	80001959	Casting, Alt 1.2, Wood, Crown, Maj Brown, Replacement
	80001960	Casting, Alt 1.2, Wood, Crown, Red, Replacement
8	80000013	Door, Alderlea, Wood, Handle, Left, Replacement
9	80001967	Casting, Alt 1.2, Wood, Door, Met Black, Replacement
	80001968	Casting, Alt 1.2, Wood, Door, Ant White, Replacement
	80001969	Casting, Alt 1.2, Wood, Door, Maj Brown, Replacement
	80001970	Casting, Alt 1.2, Wood, Door, Red, Replacement
10	80000220	Glass, Neo 1.6, Wood, 10 1/2 x 16 1/2, Replacement (c/w gasket)
11	80000670	Gasket, Neo 1.6/Neo2.5 Insert, Wood, Door, 3/4", Replacement
12	80001452	Door, Neo 1.6/2.5, Wood, Gasket, Holder, Replacement
13	80001961	Casting, Alt 1.2, Wood, Ash Lip, Met Black, Replacement
	80001962	Casting, Alt 1.2, Wood, Ash Lip, Ant White, Replacement
	80001963	Casting, Alt 1.2, Wood, Ash Lip, Maj Brown, Replacement
	80001964	Casting, Alt 1.2, Wood, Ash Lip, Red, Replacement
14	80000274	Baffle, Neo1.2, Wood, Replacement
15	80000219	Firebrick, Alt 1.2/Neo 1.2, Wood, Replacement
16	80000841	Control, Neo1.6/2.5, Wood, Replacement (GBT)
17	80000838	Control, Neo1.6/2.5, Wood, Replacement (Primary Air Control)
18	80001965	Cover, Alt 1.2, Wood, Rear Shield, Replacement
19A	11130013	Legs, Alt 1.2, Wood, Leg, 6", Met Black
	11130011	Legs, Alt 1.2, Wood, Leg, 6", Antique White
	11130012	Legs, Alt 1.2, Wood, Leg, 6", Majolica Brown
	11130014	Legs, Alt 1.2, Wood, Leg, 6", Sunset Red
19B	11130017	Legs, Alt 1.2, Wood, Leg, 8", Met Black
	11130015	Legs, Alt 1.2, Wood, Leg, 8", Antique White
	11130016	Legs, Alt 1.2, Wood, Leg, 8", Majolica Brown
	11130018	Legs, Alt 1.2, Wood, Leg, 8", Sunset Red
OPTIONS		
20	11140001	Blower, Common, Wood
21	11100008	Adapter, Neo 1.2/Alt 1.2, Wood, 3" Intake

Directives d'installation des briques ALDERLEA 1.2

- L'emballage contient 6 briques réfractaires pleines grandeurs et 6 autres briques taillées de différentes tailles.

Alors que le poêle est debout, placer les briques comme suit :

- Placer 4 briques pleine grandeur contre le mur arrière en premier lieu.
- Placer ensuite les briques des côtés : 1 pleine grandeur et 1 taillée B de chaque côté tel qu'illustré ci-dessous.
- Enfin, placer les briques taillées A et D dans le fond de la chambre de combustion.

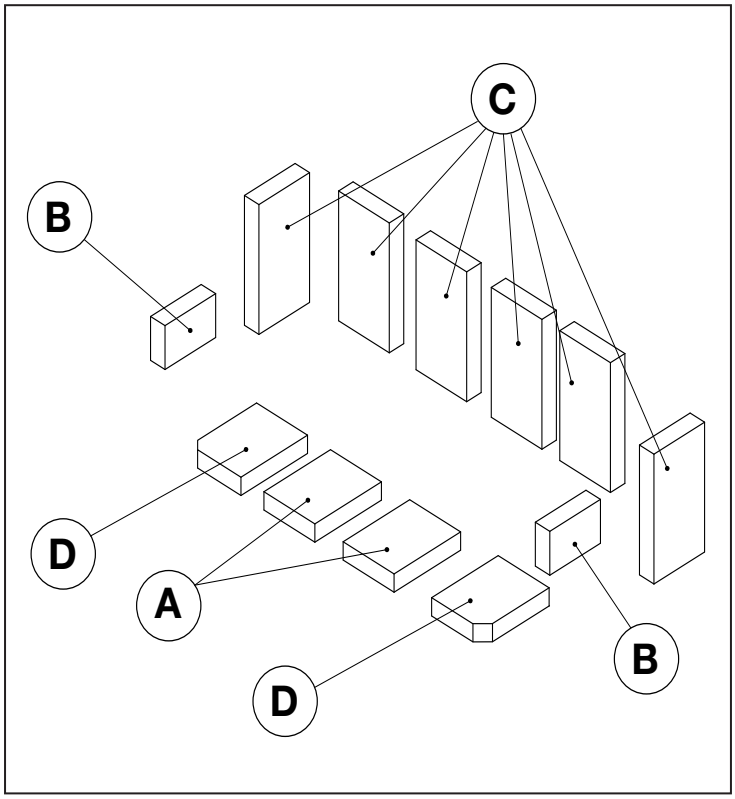

A	4 1/2po X 5 1/2po X 1 1/4po	(39 mm x 115 mm x 32 mm)	7875.55.0
B	3po X 4 1/2po X 1 1/4po	(77 mm x 115 mm x 32 mm)	247.0
C	9po X 4 1/2po X 1 1/4po	(230 mm x 115 mm x 32 mm)	5096.99
D	4 1/2po X 5 1/2po X 1 1/4po angle (Clipped)	(39 mm x 115 mm x 32 mm)	7875.56

Information sur la garantie

Garantie à vie limitée des produits au bois Pacific Energy

Pacific Energy offre une couverture de garantie prolongée à l'acheteur original du produit:

Couverture de garantie à vie limitée (10 ans)

La couverture de garantie à vie limitée est prolongée pour le fini en porcelaine des composants suivants (pièces seulement), vitre (dommage thermique seulement, non par impact), placage, poêle et déflecteur.

Garantie complète de 3 ans

Pacific Energy remplacera ou réparera toute pièce défectueuse (pièce et main d'œuvre) pour 3 ans depuis la date d'achat.

Couvre les composants électriques (ventilateur, commande de vitesse et interrupteur thermique).

Conditions:

Votre poêle est conçu pour un bon rendement dans les climats les plus rigoureux de l'Amérique du Nord.
Dans les conditions d'utilisation normales, vous êtes assurés que votre poêle fonctionnera sans problème pendant de nombreuses années. La condition du poêle qui se détériore prématurément peut indiquer une utilisation inappropriée comme un tirage trop fort, chauffage d'un espace trop vaste, du combustible contaminé avec, par exemple, une concentration élevée de sel, du plastique ou des produits chimiques. Sachez que l'utilisation du poêle dans ces conditions peut annuler la garantie.

Pour les produits au bois, toute installation doit être conforme aux codes national et local applicables. L'installateur a la responsabilité de s'assurer que l'appareil fonctionne correctement à l'installation.

Pacific Energy se réserve le choix de rembourser le client, de réparer ou de remplacer un composant qui est visiblement défectueux à nos yeux. Il est possible que le composant doive être expédié en transport prépayé à Pacific Energy ou un agent agréé.

La rétention de brillance est garantie pour la porcelaine. La coloration peut être plus foncée lorsque l'appareil est chaud, mais devrait reprendre sa teinte normale lorsque froid.

La **vitre** est garantie contre le bris causé par la chaleur.

Les **pièces plaquées** sont garanties contre l'oxydation. La couleur des pièces plaquées or peuvent devenir plus foncée.

Exclusions

Garantie à vie limitée; la couverture de la garantie à vie est limitée au remboursement, réparation ou remplacement des pièces indiquées seulement. La main d'œuvre n'est pas couverte dans le cadre de la garantie à vie.

Les items suivants ne sont pas couverts : les rails de la chambre de combustion et les écrans thermiques.

Les composants suivants ne sont pas garantis : les briques réfractaires, le joint d'étanchéité et les chemises en fibre de céramique.

La garantie n'est pas applicable pour toute pièce qui montre des signes de mauvais usage, d'abus, d'installation inappropriée, de dommage accidentel, de l'absence d'entretien ou d'altération.

Pacific Energy ne peut en aucun cas être tenu responsable pour tout dommage extraordinaire, indirect ou consécutif de quelle la nature que ce soit qui dépasserait le prix d'achat original du produit.

Pacific Energy ne peut être tenu responsable pour de l'installation, l'utilisation ou les conditions environnementales qui échappent à notre contrôle. (Le fabricant peut, à sa discrétion, se décharger de toutes ses obligations en remboursant le client au prix de gros les pièces défectueuses.)

Pour toute réclamation, veuillez contacter le détaillant Pacific Energy le plus proche

© Droits d'auteur 2019 détenus par Pacifc Energy Fireplace Products LTD

La reproduction, l'ajustement ou la traduction
sans autorisation écrite préalable sont interdits
sauf lorsque permis par la loi des droits d'auteur.

PACIFIC ENERGY FIREPLACE PRODUCTS LTD.

2975 Allenby Rd., Duncan, B.C. V9L 6V8
Pour le soutien technique, communiquer avec votre détaillant.
Site Web : http://www.pacifcenergy.net

Imprimé au Canada